Model 278

大气压变送器

Setra 278 型是远程环境监测应用大气压力测量的理想解决方案。它采用 SETRACERAM™ 陶瓷敏感元件，能在远程监测应用中满足宽工作温度范围下的高规格精度要求。内置小型可插拔的接线端子，安装非常简单快速。该型号具有低功耗和休眠模式特性，可在不工作期间大幅度地降低电流消耗，非常适合太阳能供电应用。

专为远程检测应用而设计

278 型压力变送器专为要求低功耗的远程应用而设计。其休眠模式可实现快速启动和读取。

高性能陶瓷传感器

278 型是一种可变电容传感器，内置由陶瓷材料和玻璃及黄金熔融而成的 SETRACERAM™ 压力感应元件。这种稳定的材料和设计能实现业内更好的温度影响性能和低迟滞，确保在严苛应用中可靠运行。与其他不锈钢产品相比，陶瓷元件性能更高，测量更准确，测试结果更佳。

安装灵活

产品结构紧凑，安装快速。带有可插拔的接线端子，简化接线。其安装孔专为安装行业标准电网系统而设计，可大幅度提高机柜空间利用率，同时缩短施工时间。

- 非常适合自动气象站
- 低功耗
- 在恶劣天气检测应用中性能可靠

特性

·长期稳定性：0.1 hPa/mB 每年
·带休眠模式，能快速启动
·可插拔接线端子方便接线
·占用空间小，方便直接更换
·标定 NIST 可溯源
·宽范围工作电压：9.5~28 VDC
·符合 CE 规范

应用

·自动气象站（AWS）
·数据浮标和船舶
·农业计量系统
·AWOS/ASOS 系统
·高精度大气压测量

网址：www.setra.com.cn | 邮箱：China@setra.com.cn | 热线：400-666-1802 | © Setra Systems, Inc. 保留所有权利。

Model 278

大气压变送器

订购指南

2	7	8	1	–					–	A	–	1	B	–			–	T	1

型号	压力范围		压力类型		压力接口		输出 / 激励		电气接口	
2781 = 278	500M	500~1100 hPa/mb	A	绝压	1B	1/8"快速接头	2Y	0~2.5VDC / 9.5~28 VDC	T1	5 针接线端子
	600M	600~1100 hPa/mb					2B	0~5 VDC / 9.5~28 VDC		
	800M	800~1100 hPa/mb								

订购示例：2781600MA1B2BT1 = 278 型，600~1100 hPa/mb，绝压，1/8" 宝塔接口，0~5 VDC 输出，5 针接线端子。

规格

性能参数			
压力范围hPa/mb	500	600	800
温度:	精度 (hpa/mb) [1]		
20℃	±0.6	±0.5	±0.3
0~40℃	±1.2	±1.0	±0.6
20~50℃	±2.0	±1.5	±1
-40~60℃	±2.5	±2.0	±1.5
非线性度	±0.5	±0.4	±0.25
迟滞	±0.06	±0.05	±0.03
非重复性	±0.04	±0.03	±0.02
分辨率	0.01 mB		
长期稳定性	0.1 mB/年		
预热漂移	通电预热1秒内<0.1 mb（最大值）		
响应时间	<100 mSec		
耐压	1500 hPa		
破裂压	2000 hPa		

环境参数	
温度	
工作温度 [4] ℃	-40~+60
储存温度℃	-60~+120
物理参数	
壳体	不锈钢和聚酯
压力接口	1/8"（内径）宝塔接口
电气连接	5针端子盒
尺寸	3.6" x 2.4" x 1.0"
重量	135g
压力介质	
非结露空气或气体	
认证	
CE，RoHS	

电气参数	
电路	3或4线制
输出[2]	0.5 VDC
激励 [3]	9.5~28 VDC
输出阻抗	<10 Ω
输出噪声	<50 μV
电流消耗	额定3mA（工作模式） 1uA（休眠模式）

1. 非线性、迟滞、非重复性和标定不确定性的 RSS 值（方和根）
2. 内部调整大大减小了激励变化的影响，在整个激励范围内输出变化 < 0.02mb
3. 最大零点偏差约 20 mV

外形尺寸

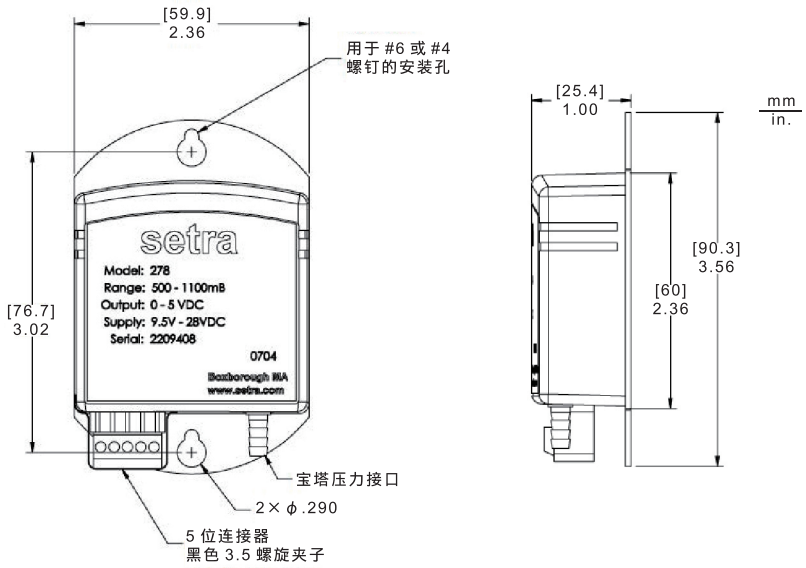

SSP_278_CN_201809