MRG 型

多量程通用压力传感器

Setra MRG 型传感器是 Setra 公司新推出的差压传感器，既有多量程传感器的灵活性，又有单量程传感器的高性能，是所有承包商的理想产品。该传感器有 8 种可选压力范围和 3 种可选输出，通过切换开关或跳线可方便地进行现场调整；采用 IP67 防护等级的外壳，并配备便于布线的导管接头，是所有通用 HVAC 应用的理想解决方案。

通用设计

Setra MRG 型传感器采用通用设计。压力范围、安装方式（DIN 导轨安装、墙装或风管安装）、输出（mA 或 V）以及工程单位（InWC 或 Pascal）均可在现场配置，可灵活满足承包商的所有需求。

8 种现场可选压力范围

Setra MRG 提供 8 种现场可选压力范围（0.5"、1.0"、2.5" 和 5.0" WC），在现场通过切换操作即可进行选择。

IP67 防护等级外壳

MRG 型传感器外壳采用坚固的 IP67 防护等级设计并带有垫片密封，因此可以直接冲洗，适合各种严苛应用。MRG 还配有导管接头，安装和布线更加容易。

电容传感技术

只有 Setra 可以主张对我们所有 HVAC/R 传感器中使用的不锈钢电容式设计的所有权。我们先进的电容元件不仅提供了更好的稳定性和线性度，而且以高精度测量极低压力（<0.001 英寸水柱）的能力也远超竞争产品。目前，我们的技术已经应用在超过 8,000,000 台设备上，并且现场认可率业内更高。

- 通用设计
- IP67 防护等级外壳
- 现场可选

特性

·现场可配置风道探头
·4 位 LCD
·现场可选压力范围
·现场可选输出
·简单的 5 步设置
·现场归零和量程按钮
·外部安装选项和可选的 DIN 导轨
·可使用非稳压直流 / 交流电源

应用：

·分包商 - 快速安装
·灵活应对楼宇规格变化
·简单的维护 / 改装
·维修技术人员 - 快速精确的重新配置

网址：www.setra.com.cn | 邮箱：China@setra.com.cn | 热线：400-666-1802 | © Setra Systems, Inc. 保留所有权利。

MRG 型

多量程通用压力传感器

订购指南

M R – G – □ – □

型号	现场可选量程				安装方式		电气接口	
MRG	单向压力量程		双向压力量程		S	标准 (基座安装)	A	1/2" 导线管
	0.5"W.C.	100 Pa	±0.5"W.C	±100Pa	U	通用 [1]	P	PG9
	1.0"W.C.	250 Pa	±1.0"W.C.	±250 Pa	D	导轨安装	C	1/2" 导线管带标定证书 [2]
	2.5"W.C.	500 Pa	±2.5"W.C	±500Pa	P	风管探针	D	PG9 带标定证书 [2]
	5.0"W.C.	1,000 Pa	±5.0"W.C.	±1,000Pa				

1. 通用件包括风管探针和 DIN 导轨选项
2. 标定证书最高范围

规格

性能参数	
	标准
精度 [1](恒温下)	±1.0% FS
补偿范围	0~+50℃
温度影响 [2] %FS/℃	0.054
最大线性压力	10psi
最大过载能力	最大 >10 PSI（同量程相关）
长期稳定性	2.0%FS/ 年
安装位置影响	
0 设置 %FS/G	0.50%
产品在标定时将膜片垂直放置，处于 0g 影响	

物理参数	
壳体	填充防火玻璃的聚脂（UL94 V-0 认证）
安装	两个垂直螺丝孔
电气连接块	可拆卸螺丝接线端
压力连接	3/16" O.D. 塔头黄铜接口
零点和量程调整	按钮
重量	227g
环境参数	
工作温度 [3]	0 ~ 50° C
压力介质	
用于空气或类似的非导电气体	
认证	符合 CE， Rohs 认证

电气数据（电压输出型）	
激励	13 ~ 30 VDC/18 ~ 24 VAC (电压输出) 13 ~ 30 VDC (4 ~20mA 输出终端)
电流损耗	30mA (最大)
误接线保护	反向激励保护
现场可选输出 [4]	0 ~ 5 V, 0 ~ 10V (3 线), 4 ~20mA (2 线)
输出阻抗(电压输出)	10 Ω （最大）
负载阻抗(电压输出)	10KΩ （最小）
输出阻抗 (4 ~20mA)	0~800Ω

1. 为非线性、迟滞、非重复性的 RSS 值（方和根）
2. 产品在 21℃进行标定，最大温度影响误差从此数据得来
3. 工作温度限制仅对电子器件而言，压力介质温度可以更高或更低
4. 采用 50KΩ 负载进行标定，可在负载 ≥ 10KΩ 时工作

规格改变不再另行通知

外形尺寸

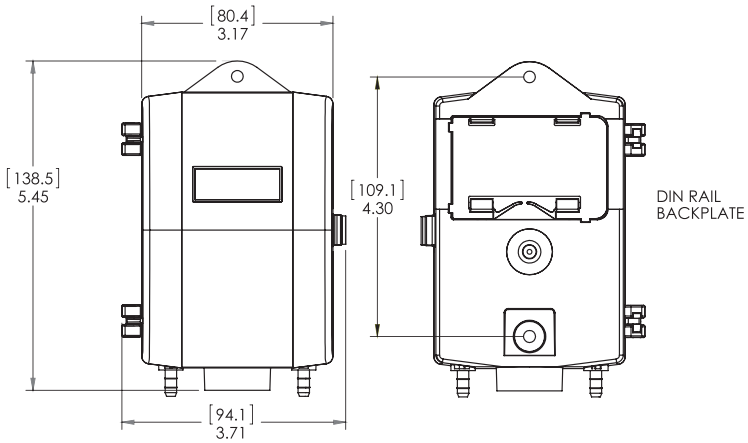

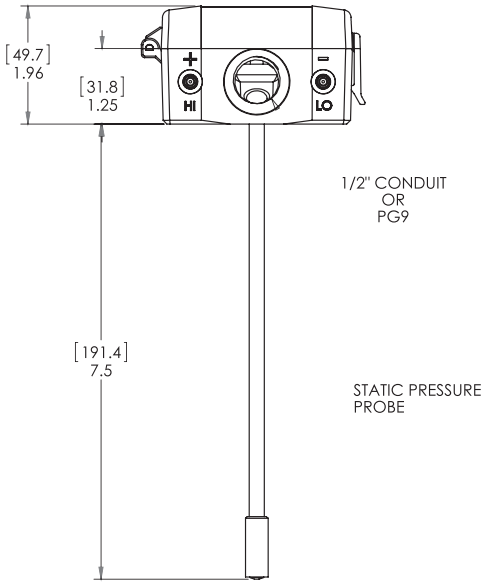

SSP_MRG_CN_201809